MÉLANGEUR
lent discontinu

Boubiela Moret conçoit suivant les besoins clients des mélangeurs discontinus à cuve conique rotative pour cycles courts pour produits fragiles ou non.

En combinant mouvement rotatif horizontal, vertical et écoulement gravitaire, le mélangeur lent discontinu crée un flux multidirectionnel permettant le mélange des produits sans échauffement.

Il est ainsi adapté au mélange de tous types de produits à granulométrie et/ou densité diverses. Il est aussi conforme au mélange de produits abrasifs dû à sa faible vitesse.

Un service sur-mesure !

En utilisant les mélangeurs d'essais présents dans nos locaux, nous prédéfinissons et validons plusieurs paramètres concernant votre futur mélangeur.

Boubiela Moret
La maîtrise de la manutention

Capacité utile (L)	ØD	ØV	H1	H2	Puissance (k/W)	Débit théorique (L/h)[1]
100	900	168	910	1410	2	700
200	1138	220	1105	1677	2	1400
300	1285	220	1250	1822	2	2100
500	1400	250	1340	2025	5	3500
1000	1768	250	1715	2400	5	7000
1500	2040	300	1940	2680	8	10500
2000	2190	300	2090	2895	8	14000
3000	2540	300	2460	3373	11	21000
4000	2875	400	1637	3612	16	28000

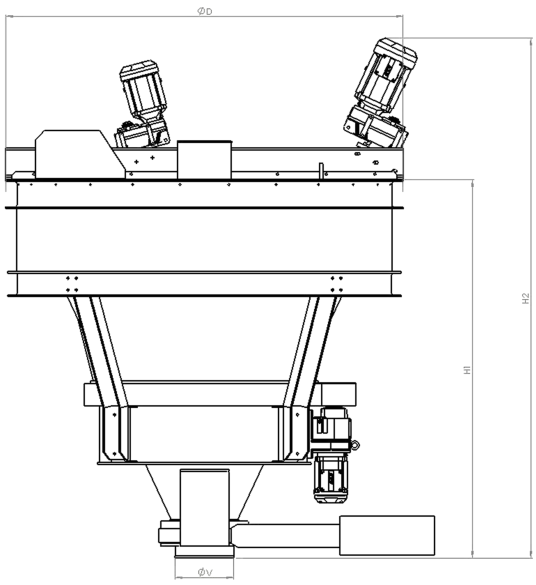

Ces dimensions ne prennent pas en compte la taille du coffret électrique de commande
1. Valeur moyenne établie sur la base d'un temps de mélange de 6 minutes — peut varier suivant le temps de remplissage et de vidange
Base de 7 mélanges par heure

Options et équipements possibles

- Pesage direct
- Pesage par trémie de préparation
- Inox (qualité alimentaire, chimie…)
- ATEX
- Sondes température
- NEP (Nettoyage En Place)
- Dépoussiérage
- Station de "vidange/craquage" de sacs
- Tout autre équipement sur demande

Vos coordonnées

Société :

Nom :

Adresse :

Tel :

Mail :

Les produits

Produit			
Nature			
Densité			
Granulométrie			
Quantité			

Vos commentaires

Boubiela Moret
La maîtrise de la manutention

ZAC du Bois de la Chocque
Avenue Archimède – BP 145
02315 Saint-Quentin Cedex
FRANCE

Tél : +33 (0)3 23 06 12 00
E-mail: boubiela@boubiela.fr
www.boubiela.fr